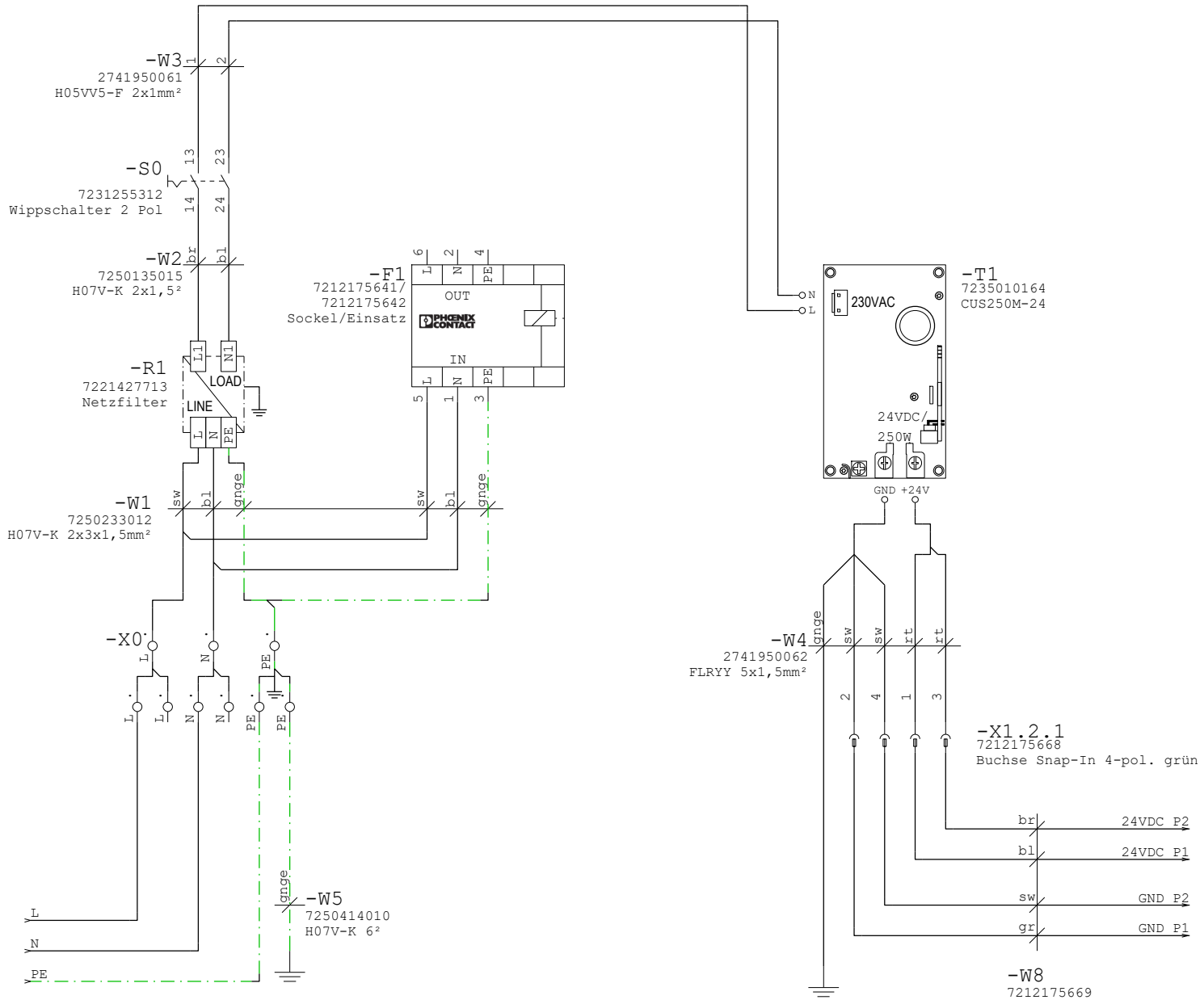

INDEX					
			BEARBEI.	15.10.24	M.A.
			GEPRÜFT	12.02.24	K.J.
			ERSTELLT	01.02.24	M.L.
Änderung	Datum	Name	NORM	DIN 81346	

Weitergabe sowie Vervielfältigung dieses Dokuments, Verwertung und Mitteilung seines Inhalts sind verboten, soweit nicht ausdrücklich gestattet. Zuwiderhandlungen verpflichten zu Schadenersatz. Alle Rechte für den Fall der Patent-, Gebrauchsmuster- oder Designeintragung vorbehalten.

DESIGNA

Projekt-Nr. 2741950

Stromlaufplan

PAY 600 FRAME

CONNECT

=

+

1741950100

Blatt 1

von 8

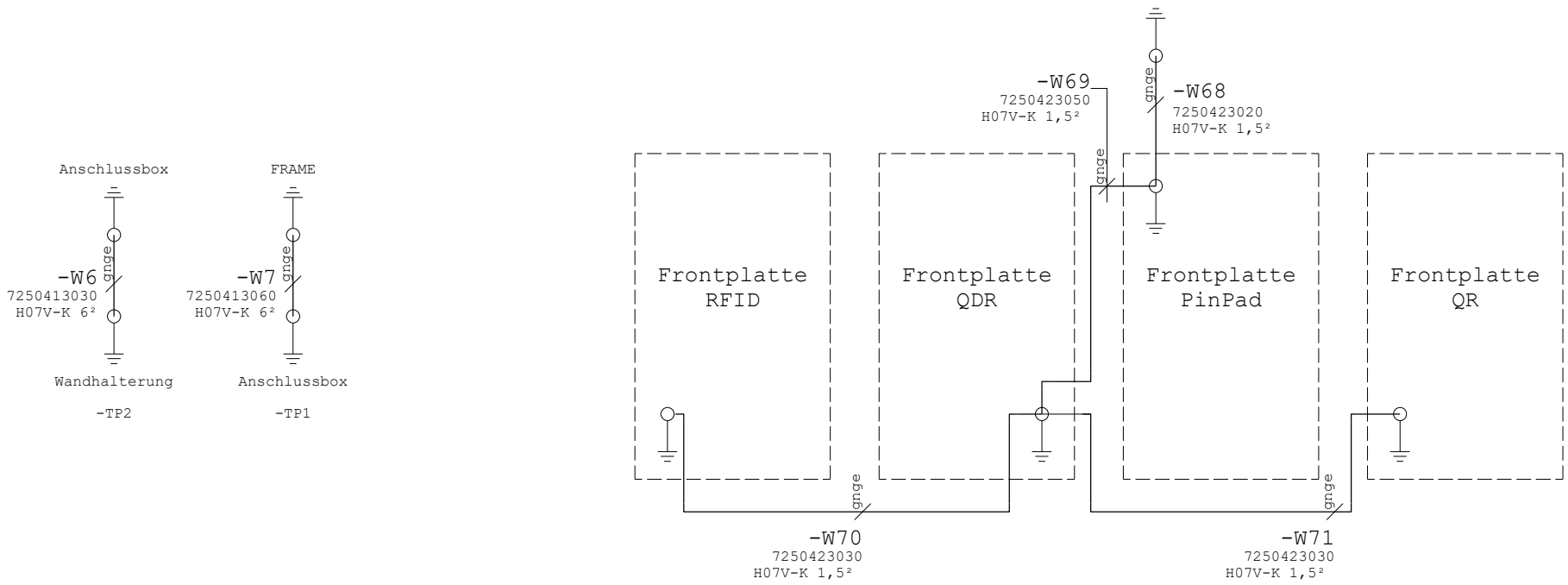

INDEX					
			BEARBEI.	15.10.24	M.A.
			GEPRÜFT	12.02.24	K.J.
			ERSTELLT	01.02.24	M.L.
Änderung	Datum	Name	NORM	DIN 81346	

Weitergabe sowie Vervielfältigung dieses Dokuments, Verwertung und Mitteilung seines Inhalts sind verboten, soweit nicht ausdrücklich gestattet. Zuwiderhandlungen verpflichten zu Schadenersatz. Alle Rechte für den Fall der Patent-, Gebrauchsmuster- oder Designeintragung vorbehalten.

DESIGNA

Projekt-Nr. 2741950

Stromlaufplan

PAY 600 FRAME

CONNECT

=

+

1741950100

Blatt 2

von 8

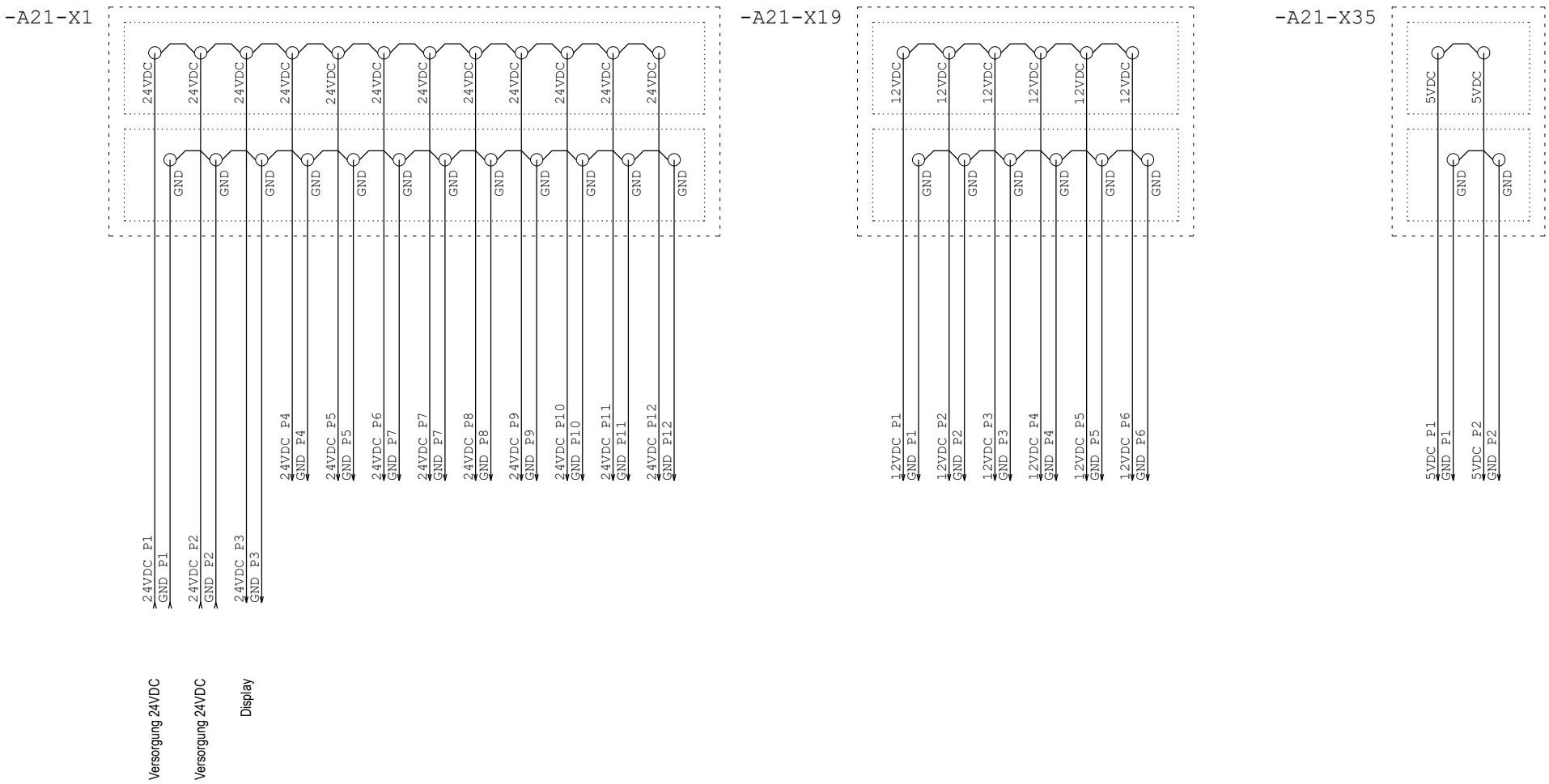

INDEX			BEARBEI.	15.10.24	M.A.
			GEPRÜFT	12.02.24	K.J.
			ERSTELLT	01.02.24	M.L.
Änderung	Datum	Name	NORM	DIN 81346	

Weitergabe sowie Vervielfältigung dieses Dokuments, Verwertung und Mitteilung seines Inhalts sind verboten, soweit nicht ausdrücklich gestattet. Zuwiderhandlungen verpflichten zu Schadenersatz. Alle Rechte für den Fall der Patent-, Gebrauchsmuster- oder Designeintragung vorbehalten.

DESIGNA

Projekt-Nr. 2741950

Stromlaufplan

PAY 600 FRAME

CONNECT

1741950100

=

+

Blatt 3

von 8

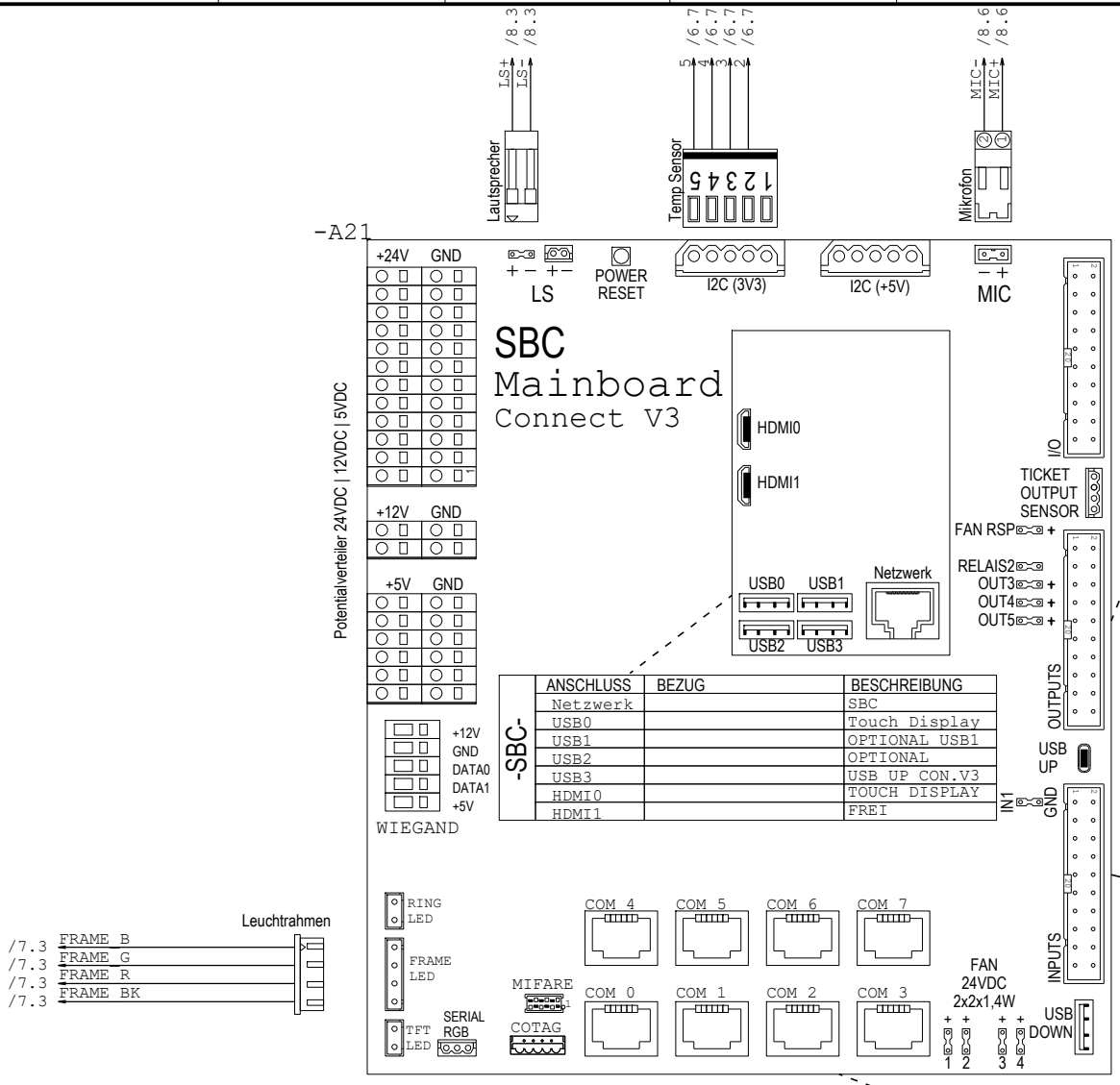

-SBC-	ANSCHLUSS	BEZUG	BESCHREIBUNG
	Netzwerk		SBC
	USB0		Touch Display
	USB1		OPTIONAL USB1
	USB2		OPTIONAL
	USB3		USB UP CON.V3
	HDMI0		TOUCH DISPLAY
	HDMI1		FREI

-OUTPUTS-	PIN - NAME	BEZUG	SIGNAL	BESCHREIBUNG
	1 OUT1		REL1	TÜRÖFFNER
	2 OUT1			
	3 OUT2		REL2	INTERCOM RUFTASTER
	4 OUT2			
	5 OUT3		DIG OUT3	LÜFTER
	6 +24V			
	7 OUT4		DIG OUT4	HEIZUNG
	8 +24V			
	9 OUT5		DIG OUT5	ANST. SPEAKER MP3 SBC/INTERCOM
	10 +24V			
	11 OUT6		DIG OUT6	PINPAD BELEUCHTUNG
	12 +24V			
	13 OUT7		DIG OUT7	FREISCHALTEN RFID READER
	14 +24V			
	15 OUT8		DIG OUT8	TRANSPARENT1
	16 +24V			
	17 OUT9		DIG OUT9	TRANSPARENT2
	18 +24V			
	19 OUT10		DIG OUT10	TRANSPARENT3
	20 +24V			

-INPUTS-	PIN - NAME	BEZUG	SIGNAL	BESCHREIBUNG
	1 IN1		DIG IN1	TICKETANFORDERUNG
	2 GND			
	3 IN2		DIG IN2	INTERCOM EXT. RUFTASTER
	4 GND			
	5 IN3		DIG IN3	FREI KONFIGURIERBAR
	6 GND			
	7 IN4		DIG IN4	FREI KONFIGURIERBAR
	8 GND			
	9 IN5		DIG IN5	FREI KONFIGURIERBAR
	10 GND			
	11 IN6		DIG IN6	FREI KONFIGURIERBAR
	12 GND			
	13 IN7		DIG IN7	TICKETMANGEL
	14 GND			
	15 IN8		DIG IN8	GROß.KFZ/KLEIN.KFZ
	16 GND			
	17 IN9		DIG IN9	FREI KONFIGURIERBAR
	18 GND			
	19 IN10		DIG IN10	FREI KONFIGURIERBAR
	20 GND			

-COM-	PIN - NAME	BEZUG	BEZEICHNUNG
	0 ttyUSB0		
	1 ttyUSB1		MULTICON
	2 ttyUSB2		FREI
	3 ttyUSB3		PINPAD
	4 ttyUSB4		FREI
	5 ttyUSB5		QDR
	6 ttyUSB6		RFID1
	7 ttyUSB7		FREI

INDEX					
			BEARBEI.	15.10.24	M.A.
			GEPRÜFT	12.02.24	K.J.
			ERSTELLT	01.02.24	M.L.
Änderung	Datum	Name	NORM	DIN 81346	

Weitergabe sowie Vervielfältigung dieses Dokuments, Verwertung und Mitteilung seines Inhalts sind verboten, soweit nicht ausdrücklich gestattet. Zuwiderhandlungen verpflichten zu Schadenersatz. Alle Rechte für den Fall der Patent-, Gebrauchsmuster- oder Designeintragung vorbehalten.

DESIGNA

Projekt-Nr. 2741950

Stromlaufplan

PAY 600 FRAME

CONNECT

1741950100

=

+

Blatt 4

von 8

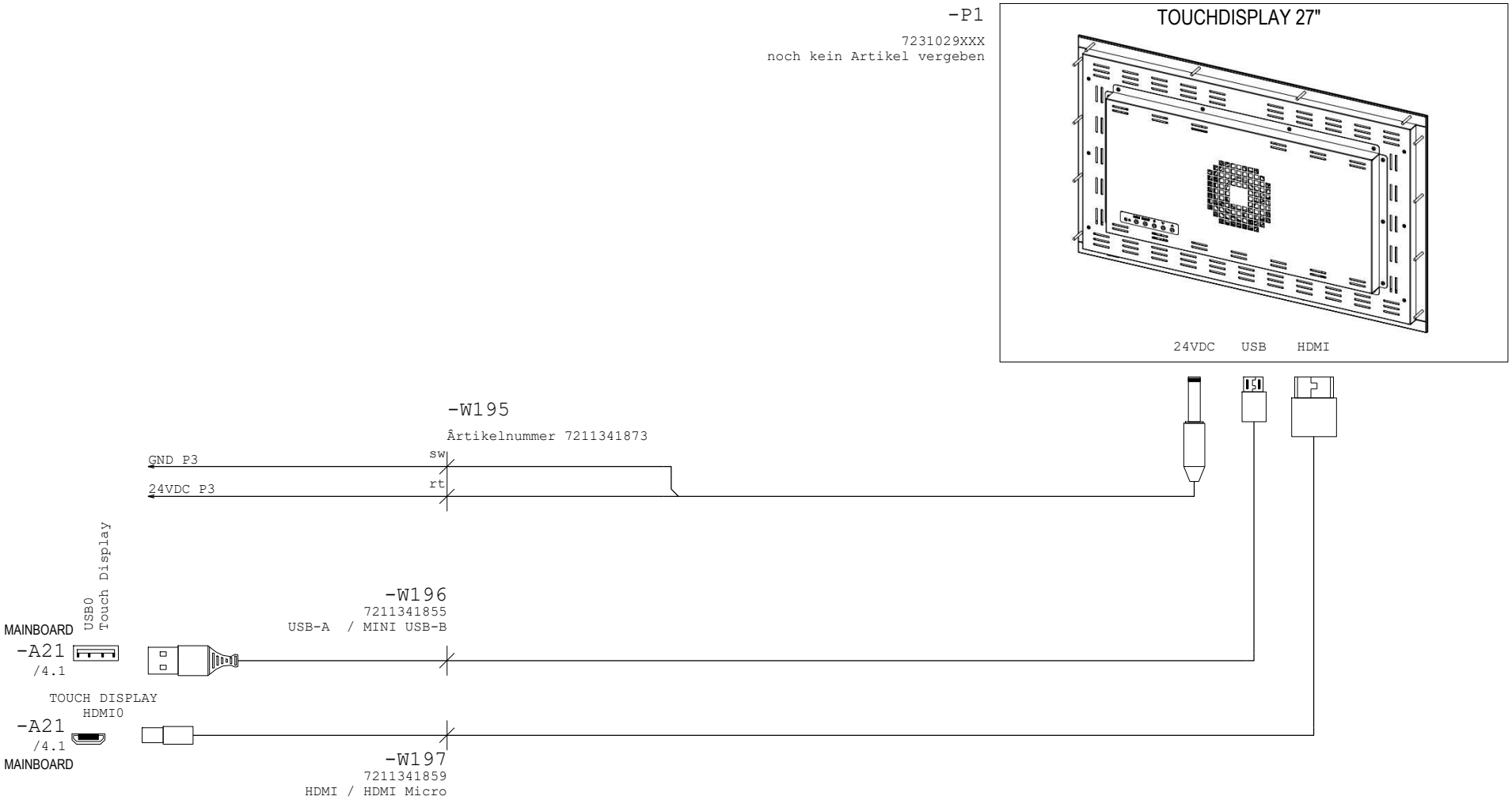

INDEX						
			BEARBEI.	15.10.24	M.A.	
			GEPRÜFT	12.02.24	K.J.	
			ERSTELLT	01.02.24	M.L.	
Änderung	Datum	Name	NORM	DIN 81346		

Weitergabe sowie Vervielfältigung dieses Dokuments, Verwertung und Mitteilung seines Inhalts sind verboten, soweit nicht ausdrücklich gestattet. Zuwiderhandlungen verpflichten zu Schadenersatz. Alle Rechte für den Fall der Patent-, Gebrauchsmuster- oder Designeintragung vorbehalten.

DESIGNA

Projekt-Nr. 2741950

Stromlaufplan

PAY 600 FRAME

CONNECT

=

+

1741950100

Blatt 5

von 8

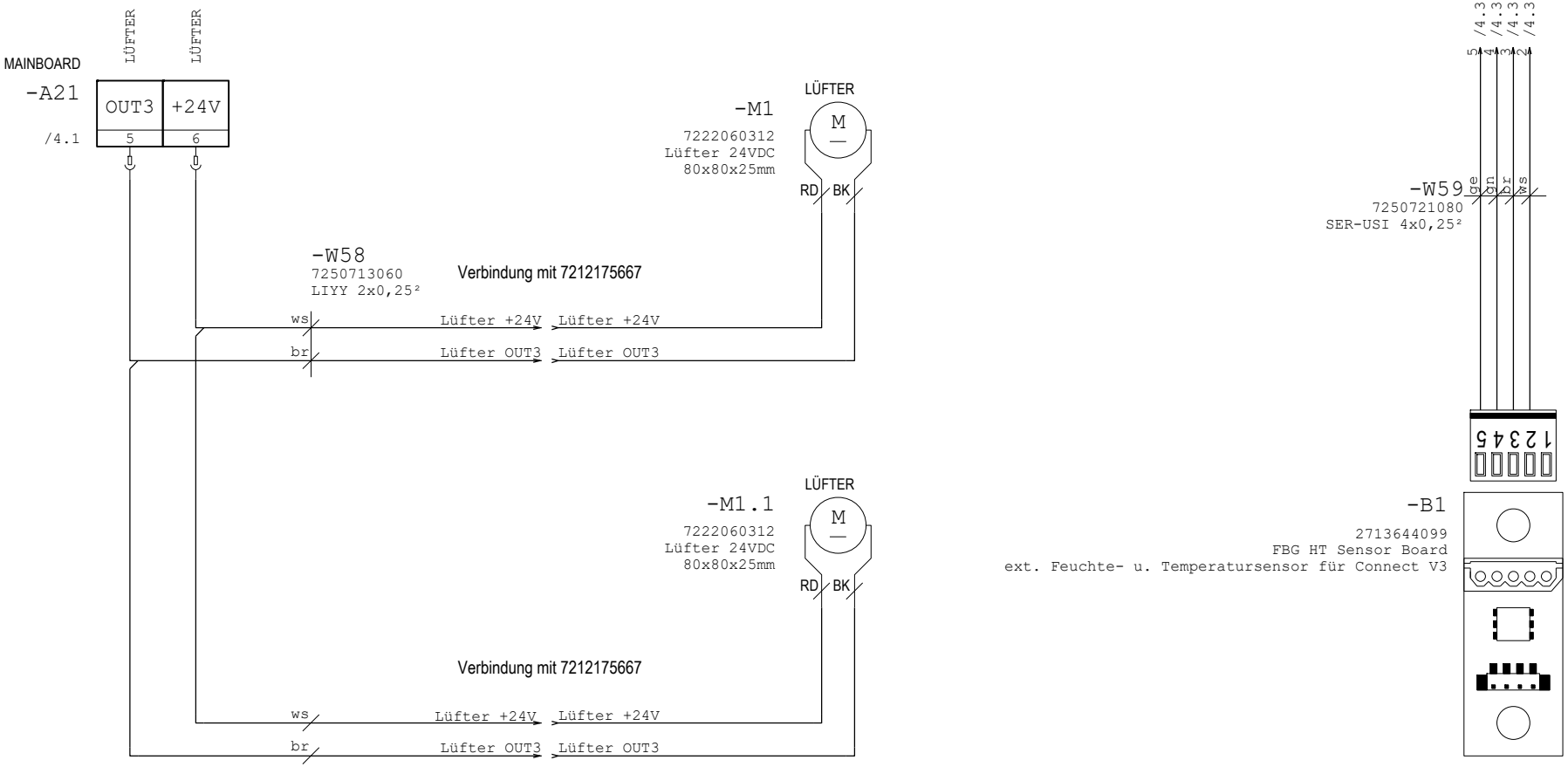

INDEX					
			BEARBEI.	15.10.24	M.A.
			GEPRÜFT	12.02.24	K.J.
			ERSTELLT	01.02.24	M.L.
Änderung	Datum	Name	NORM	DIN 81346	

Weitergabe sowie Vervielfältigung dieses Dokuments, Verwertung und Mitteilung seines Inhalts sind verboten, soweit nicht ausdrücklich gestattet. Zuwiderhandlungen verpflichten zu Schadenersatz. Alle Rechte für den Fall der Patent-, Gebrauchsmuster- oder Designeintragung vorbehalten.

DESIGNA

Projekt-Nr. 2741950

Stromlaufplan

PAY 600 FRAME

CONNECT

=

+

1741950100

Blatt 6

von 8

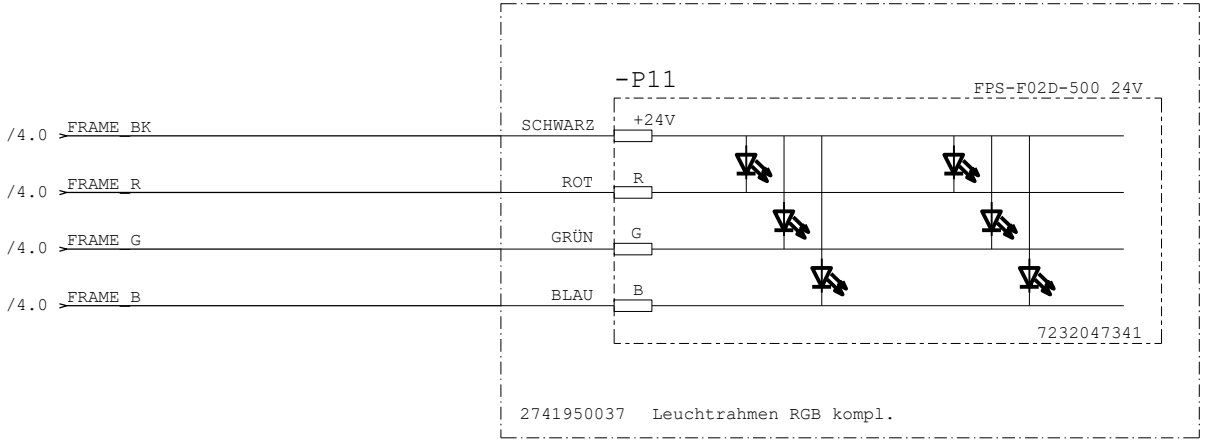

			BEARBEI.	15.10.24	M.A.
			GEPRÜFT	12.02.24	K.J.
			ERSTELLT	01.02.24	M.L.
Änderung	Datum	Name	NORM	DIN 81346	

INDEX

Weitergabe sowie Vervielfältigung dieses Dokuments, Verwertung und Mitteilung seines Inhalts sind verboten, soweit nicht ausdrücklich gestattet. Zuwiderhandlungen verpflichten zu Schadenersatz. Alle Rechte für den Fall der Patent-, Gebrauchsmuster- oder Designeintragung vorbehalten.

DESIGNA

Projekt-Nr. 2741950

Stromlaufplan

PAY 600 FRAME

CONNECT

=

+

1741950100

Blatt 7

von 8

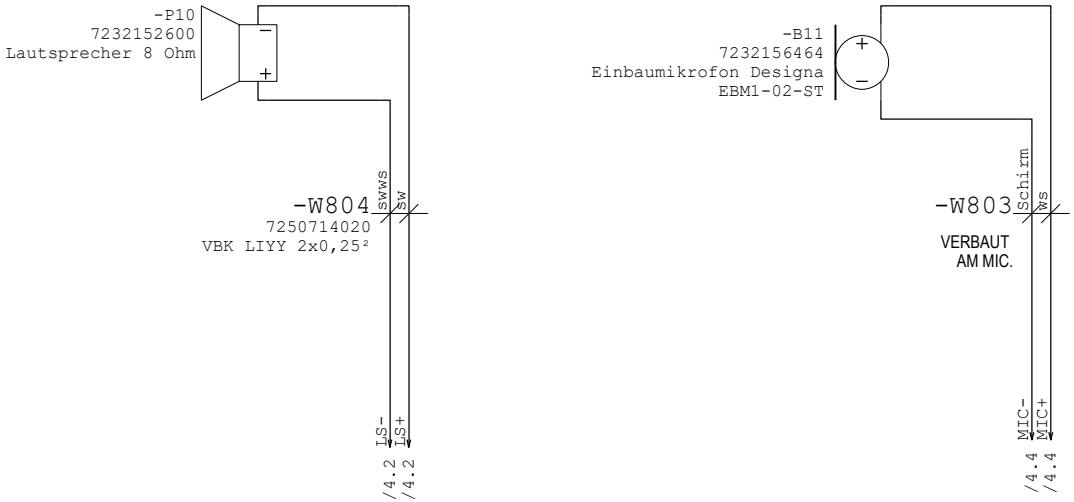

INDEX					
			BEARBEI.	15.10.24	M.A.
			GEPRÜFT	12.02.24	K.J.
			ERSTELLT	01.02.24	M.L.
Änderung	Datum	Name	NORM	DIN 81346	

Weitergabe sowie Vervielfältigung dieses Dokuments, Verwertung und Mitteilung seines Inhalts sind verboten, soweit nicht ausdrücklich gestattet. Zuwiderhandlungen verpflichten zu Schadenersatz. Alle Rechte für den Fall der Patent-, Gebrauchsmuster- oder Designeintragung vorbehalten.

DESIGNA

Projekt-Nr. 2741950

Stromlaufplan

PAY 600 FRAME

CONNECT

=

+

1741950100

Blatt 8

von 8